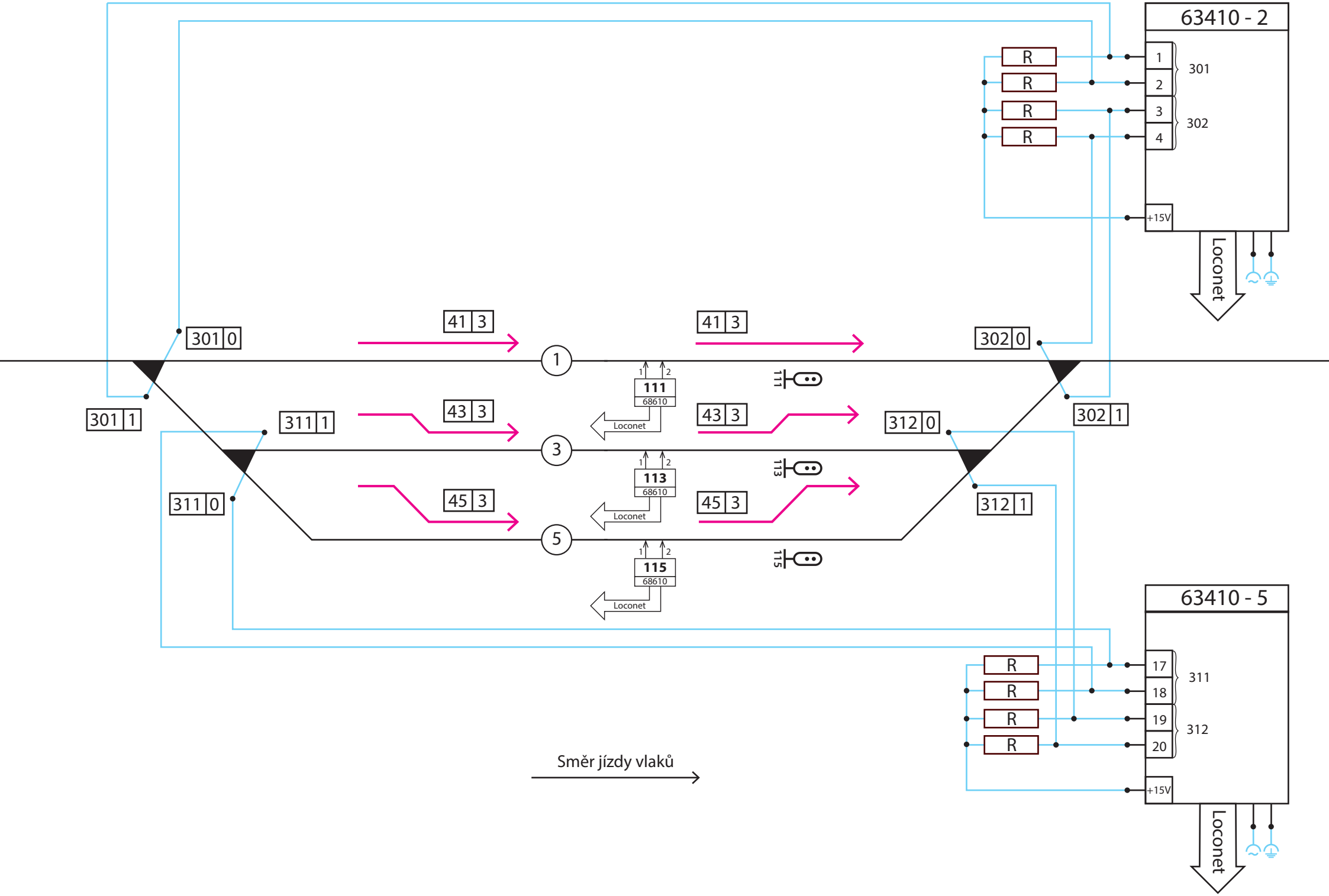
63410 - 2
R
R
R
R
1
2
3
4
301
302
+15V
Loconet
41 3
41 3
301 0
302 0
1
111
68610
111
301 1
311 1
43 3
43 3
312 0
302 1
3
113
68610
113
311 0
45 3
45 3
312 1
5
115
68610
115
Loconet
63410 - 5
R
R
R
R
17
18
19
20
311
312
+15V
Loconet
Směr jízdy vlaků